PLAN DE INCADRARE IN ZONA

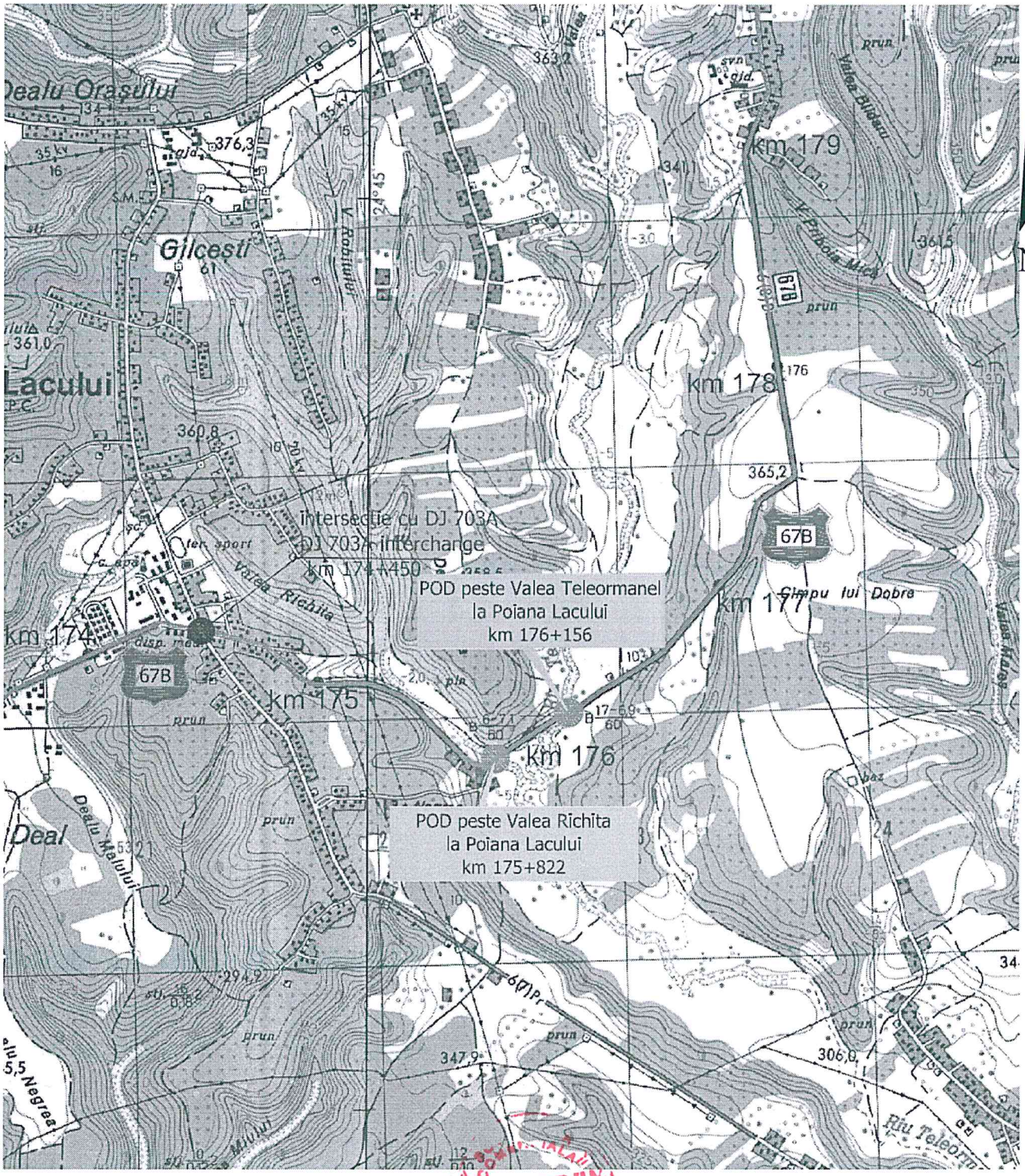

VERIFICATOR				
VERIFICATOR/EXPERT	NUME	SEMNATURA	CERINTA	REFERAT/ EXPERTIZA NR./ DATA

S.C. PROREDRUM S.R.L. Nr. inreg. com. J18/532/1996 C.U.I. 8739344 Str. Oltenitei, Nr. 4B, Tg-Jiu, Tel. 0253/211553				Beneficiar: **C.N.A.D.N.R.**	PROIECT NR: 22/2014
SPECIFICATIE	NUME	SEMNATURA	SCARA 1:5000	Titlu proiect: Modernizare DN67B Scoarța - Pitești, km 0+000 - km 188+200	FAZA: P.Th.+D.E.
SEF PROIECT	Ing. Radulescu Ovidiu				
PROIECTAT	Ing. Radulescu Ovidiu		DATA 11/2014	Pod peste Valea Rachita la Poiana Lacului, km 175+822 PLAN DE INCADRARE IN ZONA	PLANSA NR: 1
DESENAT	Ing. Fîntînă Adrian				

PLAN DE SITUATIE

Sc. 1:500

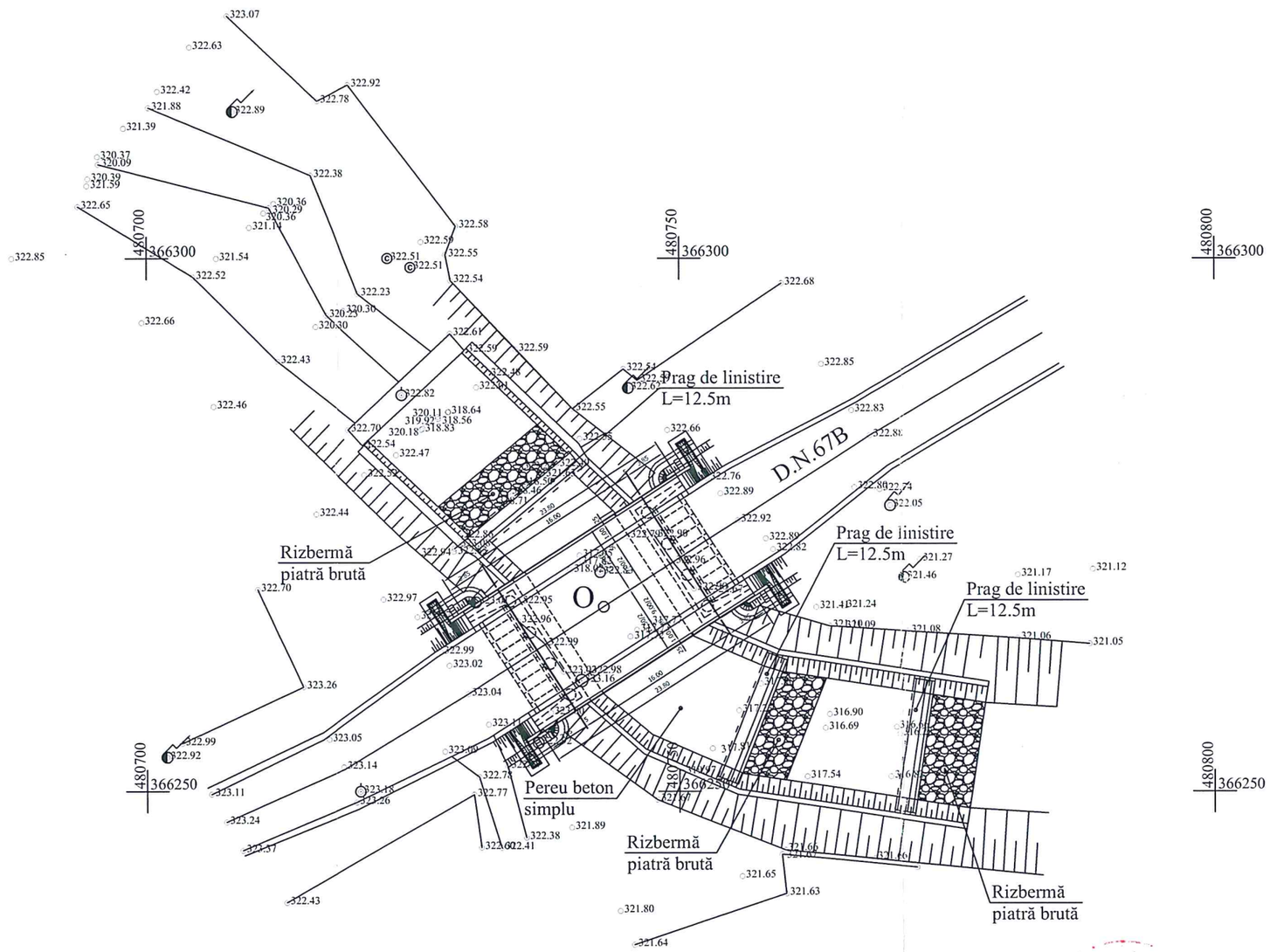

N

TĂNĂSESCU I. ALEXANDRU
ROMANIA
MEHEDINTI
NR. 208
A1. B2. D2
INGINER
VERIFICATOR PROIECTE

PROREDRUM SRL TARGU JIU

Coordonate pod
X_O=366267.30
Y_O=480742.88

Verificator	Nume	Semnatura	Cerinta	Referat / Expertiza nr. /data
S.C. PROREDRUM S.R.L. J 18/532/1996				Beneficiar: C.N.A.D.N.R. — Pr. Nr. 22/2014
Specificatie	Nume	Semnatura	Scara 1:500	Titlu proiect: Modernizare DN67B Scoarța - Pitești, km 0+000 - km 188+200 — Faza P.Th. +D.E.
Sef proiect	Ing. Radulescu O.			
Proiectat	Ing. Radulescu O.		Data: 11/2014	Pod peste Valea Rachita la Poiana Lacului, km 175+822 - Plan de situatie — Pl. Nr. 2
Desenat	Ing. Fîntînă A.			

SECTIUNE LONGITUDINALA ALBIE
Sc. 1:200

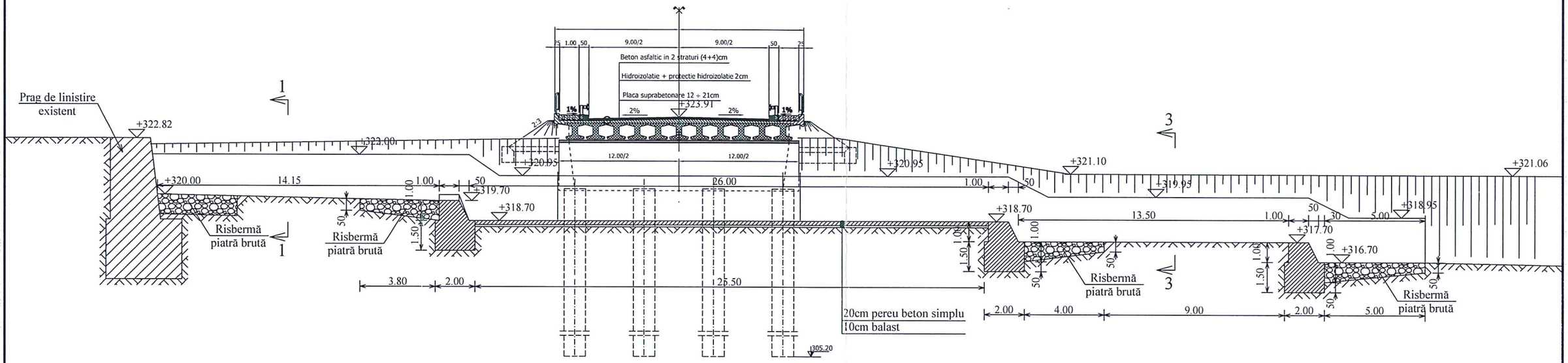

SECTIUNE 1-1

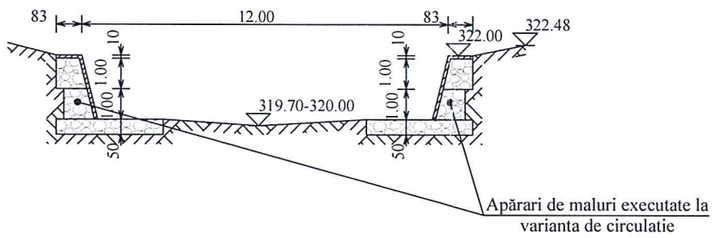

SECTIUNE 3-3

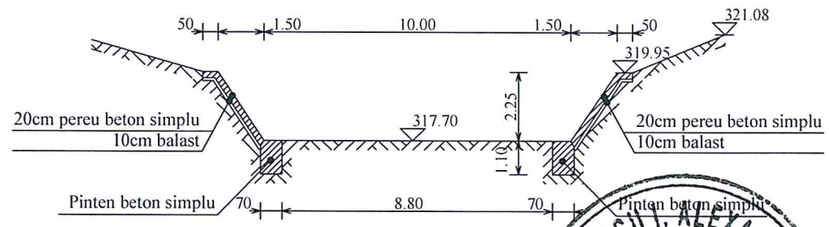

Nota: Suprafata pereu =542.5mp

VERIFICATOR				
VERIFICATOR/EXPERT	NUME	SEMNATURA	CERINTA	REFERAT/ EXPERTIZA NR./ DATA

S.C. PROREDRUM S.R.L.
Nr. inreg. com. J18/532/1996 C.U.I. 8739344
Str. Oltenitei, Nr. 4B, Tg-Jiu, Tel. 0253/211553

SPECIFICATIE	NUME	SEMNATURA	SCARA	Beneficiar: C.N.A.D.N.R.	PROIECT NR: 22/2014
SEF PROIECT	Ing. Radulescu Ovidiu		1:200	Titlu proiect: Modernizare DN67B Scoarţa - Piteşti, km 0+000 - km 188+200	FAZA: P.Th.+D.E.
PROIECTAT	Ing. Radulescu Ovidiu		DATA 11/2014	Pod peste Valea Rachita la Poiana Lacului, km 175+822 SECTIUNE LONGITUDINALA ALBIE	PLANSA NR: 4
DESENAT	Ing. Fîntînă Adrian				

TĂNĂSESCU I. ALEXANDRU ROMANIA MEDIAT-DCLP NR. 208 A4, B2, D2 INGINER VERIFICATOR PROIECTE

PROREDRUM S.R.L. TARGU JIU

VEDERE PARAPET.

Sc. 1:50

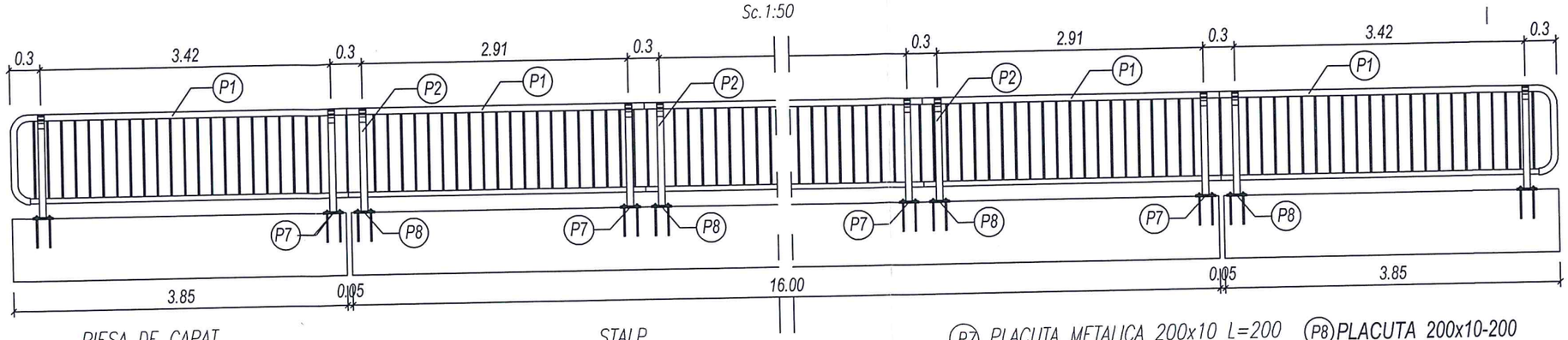

PIESA DE CAPAT

Sc. 1:10

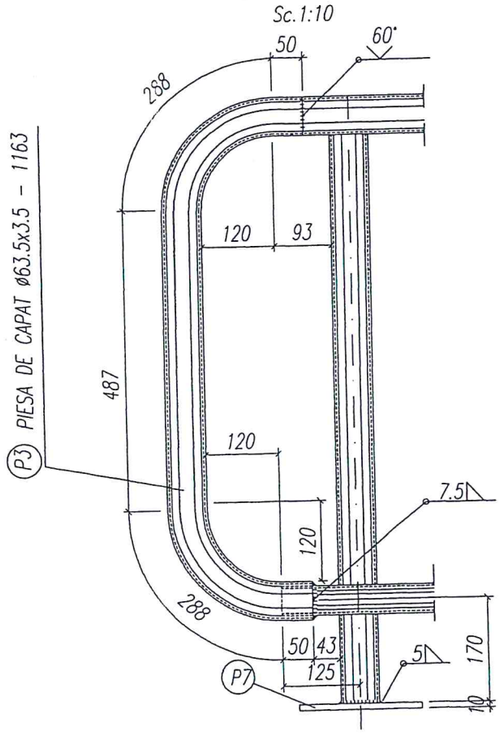

STALP

Sc. 1:10

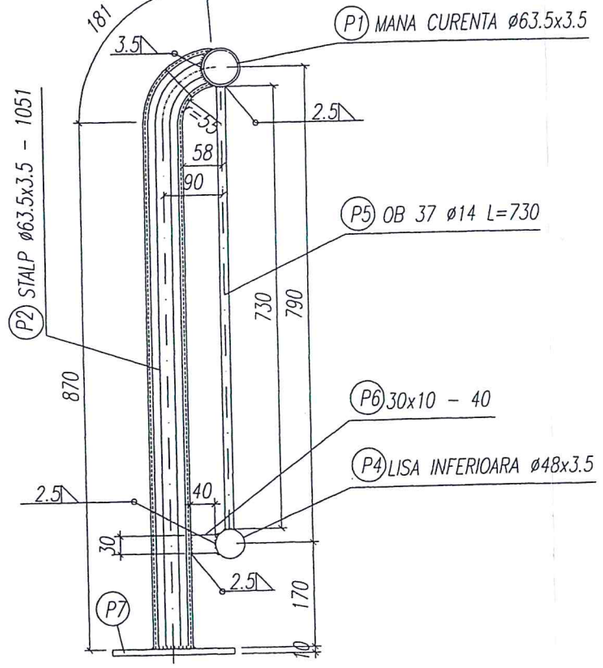

P7 PLACUTA METALICA 200x10 L=200

Sc. 1:10

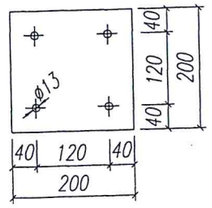

P8 PLACUTA 200x10-200

Sc. 1:10

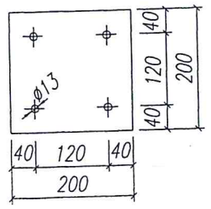

P9 ANCORA

Sc 1:10

OB37 ø16, L=678 mm

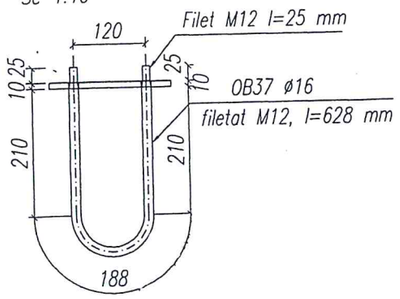

EXTRAS DE MATERIAL METALIC

P	Denumirea elementului	Sectiunea	n	L	nxL	g	G
P1	Mana curenta	Φ63.5x3.5	2	23.800	47.60	5.18	246.568
P2	Stalp	Φ63.5x3.5	28	1.051	29.43	5.18	152.437
P3	Piesa de capat	Φ63.5x3.5	4	1.163	4.65	5.18	24.097
P4	Lisa inferioara	Φ48.5x3.5	2	23.500	47.00	3.48	163.560
P5	Zabreluta	OB37 -Φ14	366	0.730	267.18	1.21	323.288
P6	Umplutura	30x10	28	0.050	1.40	2.35	3.290
P7	Placuta metalica baza	200x10	28	0.200	5.60	15.70	87.920
P8	Placuta metalica inglobata	200x10	28	0.200	5.60	15.70	87.920
P9	Ancora inglobata	OB37 -Φ16	56	0.630	35.28	1.76	62.093
						Greutate totala	1151.173

Verificator	Nume	Semnatura	Cerinta	Referat / Expertiza nr. /data	
S.C. PROREDRUM S.R.L. J 18/532/1996				Beneficiar: C.N.A.D.N.R.	Pr. Nr. 22/2014
Specificatie	Nume	Semnatura	Scara 1:50	Titlu proiect: Modernizare DN67B Scoarța - Pitești, km 0+000 - km 188+200	Faza P.Th. +D.E.
Proiectat	Ing. Rădulescu O.				
Verificat	Ing. Rădulescu O.		Data: 11/2014	Pod peste Valea Rachita la Poiana Lacului, km 175+822 - Parapet pietonal	Pl. Nr. 6
Desenat	Ing. Fîntînă A.				

TĂNĂSESCU I. ALEXANDRU * ROMANIA MLPAT-DGLP NR. 208 A4. B2. D2 INGINER VERIFICATOR PROIECTE *

COMERCIALA PROREDRUM SRL TARGU JIU

PLAN ARMARE CULEI

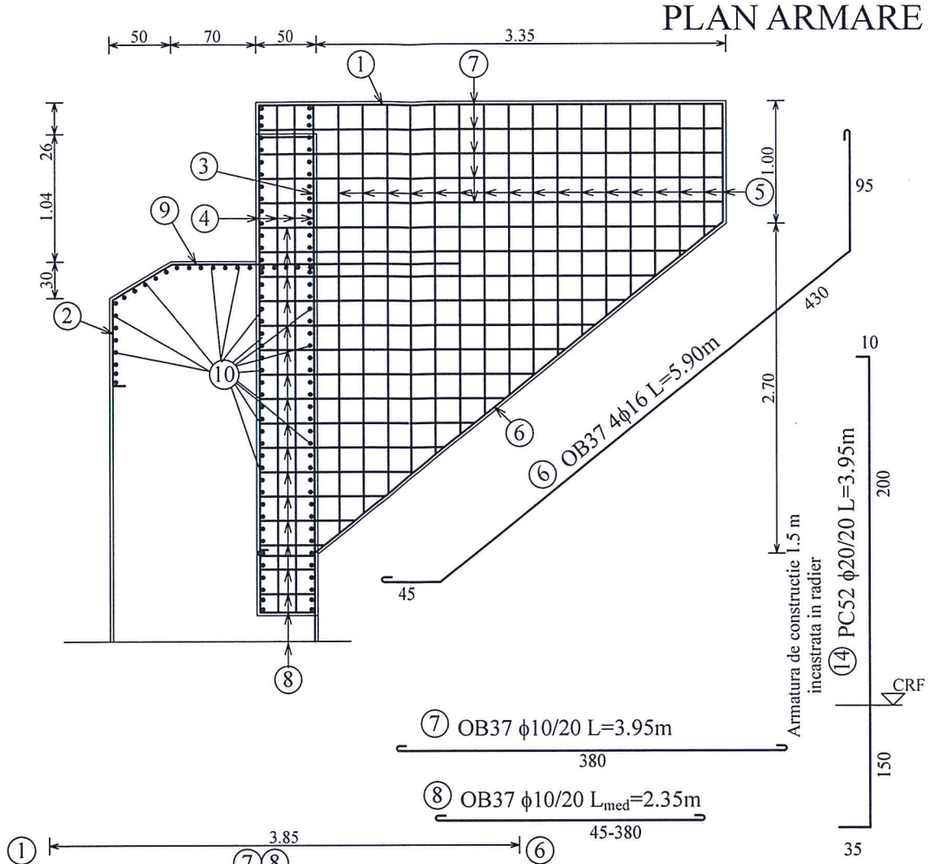

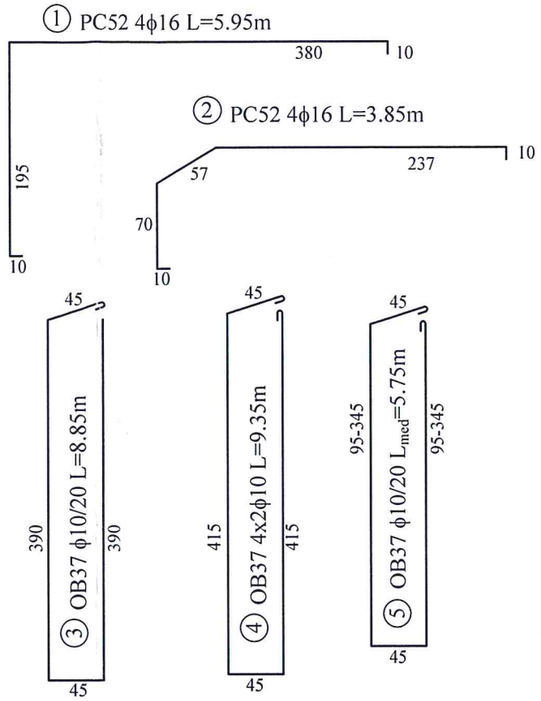

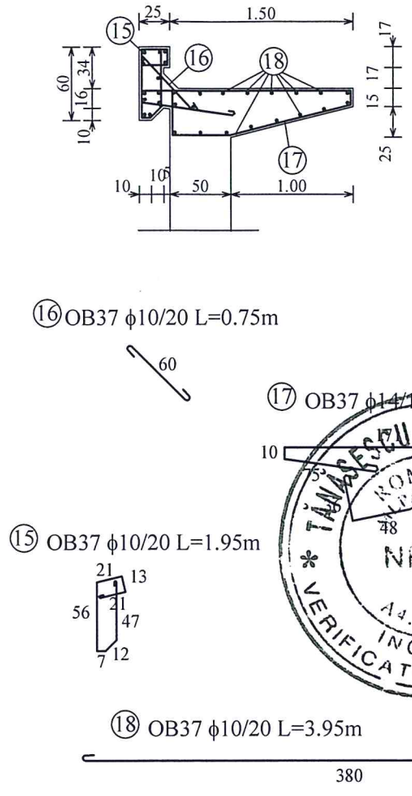

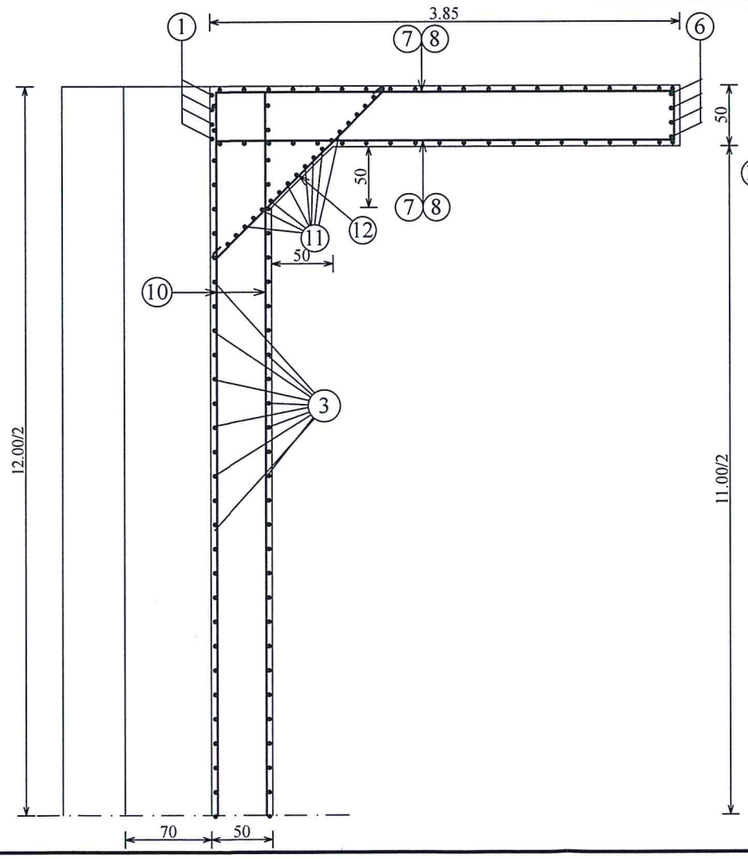

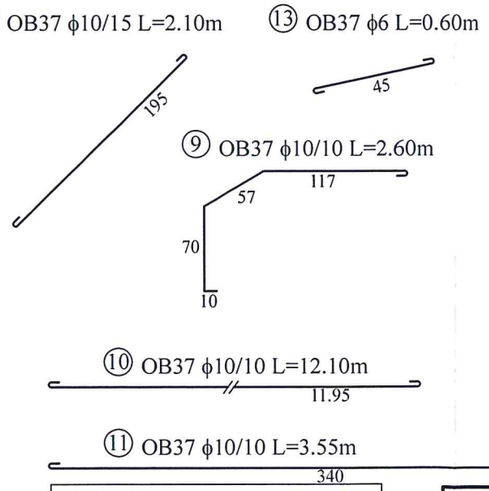

EXTRAS DE ARMATURA PENTRU O CULEE

Marca	Diam. [mm]	Nr. de bare	Lungime L [m]	Lungimi pe diametre					
				OB37			PC52		
				Φ6	Φ10	Φ14	Φ10	Φ16	Φ20
1	16	8	5.95					47.60	
2	16	8	3.85					30.80	
3	10	61	8.85		539.85				
4	10	8	9.36		74.88				
5	10	36	5.75		207.00				
6	16	8	5.90					47.20	
7	10	20	3.95		79.00				
8	10	68	2.35		159.80				
9	10	121	2.60				314.60		
10	10	110	12.10		1331.00				
11	10	40	3.55		142.00				
12	10	48	2.10		100.80				
13	6	150	0.60	90.00					
14	20	61	3.95						240.95
15	10	40	1.95		78.00				
16	10	40	0.75		30.00				
17	14	72	4.70			338.40			
18	10	64	3.95		252.80				
Lungimi pe diametre				90.00	2995.13	338.40	314.60	125.60	240.95
Masa pe metru (kg/m)				0.222	0.617	1.208	0.617	1.578	2.466
Masa pe diametre				19.98	1848.00	408.79	194.11	198.20	594.18
Masa pe otel beton				2276.76			986.49		
Masa totala				3263.25					

Materiale
- *Beton C20/25*
- *a 5; 2.5cm*
- *Clasa de expunere: XF1; XC4*
- *Clasa de gelivitate minim: G100*
- *Grad de impermeabilitate: $P10^{10}$*
- *Clasa de ciment: I 42.5(R)*
- *Raport A/C maxim 0.50 (42.5)*

VERIFICATOR				REFERAT/ EXPERTIZA NR./ DATA
VERIFICATOR/EXPERT	NUME	SEMNATURA	CERINTA	

S.C. PROREDRUM S.R.L.
Nr. inreg. com. J18/532/1996 C.U.I. 8739344
Str. Oltenitei, Nr. 4B, Tg-Jiu, Tel. 0253/211553

Beneficiar: **C.N.A.D.N.R.**

Proiect Nr: 22/2014

Titlu proiect: Modernizare DN67B Scoarţa - Piteşti, km 0+000 - km 188+200
Pod peste Valea Rachita la Poiana Lacului, km 175+822

Faza: P.Th.

SPECIFICATIE	NUME	SEMNATURA	SCARA
SEF PROIECT	Ing. Radulescu Ovidiu		1:50
PROIECTAT	Ing. Radulescu Ovidiu		DATA
DESENAT	Ing. Adrian Fîntînă		11/2014

PLAN ARMARE CULEI

Plansa Nr: 8

TĂMĂȘESCU I. ALEXANDRU
ROMÂNIA
NR. 208
A4. B2. D2
INGINER VERIFICATOR PROIECTE

SECTIUNE A-A

Sc. 1:50

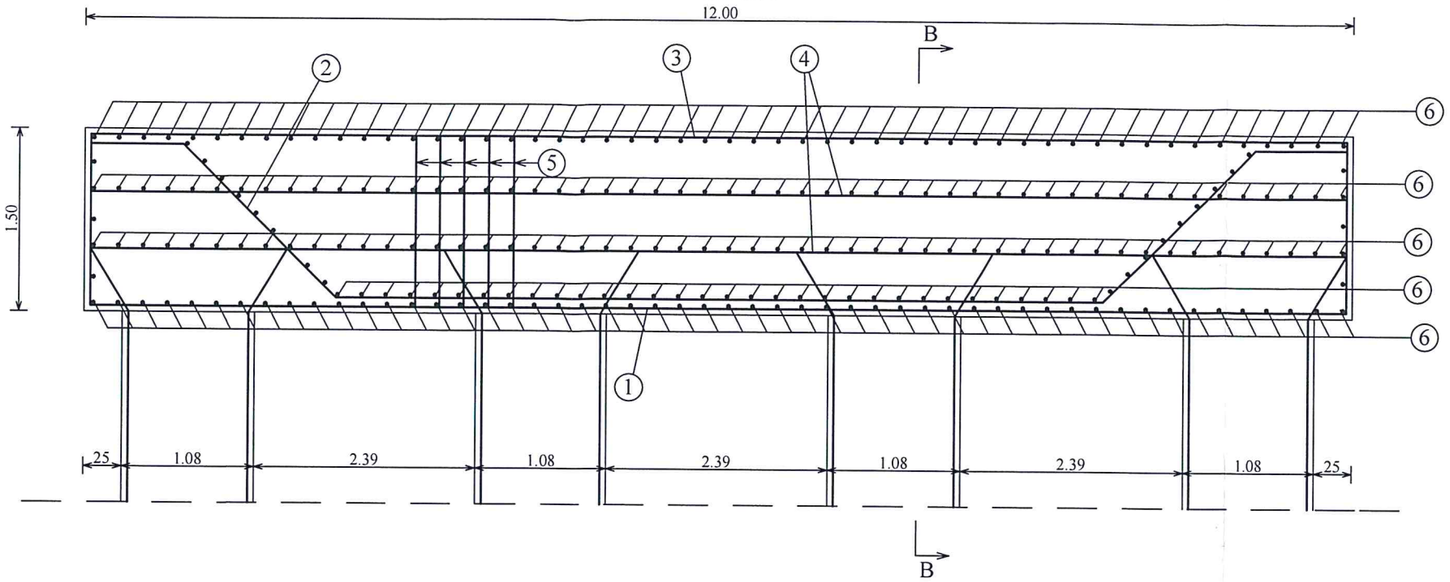

SECTIUNE B-B

Sc. 1:50

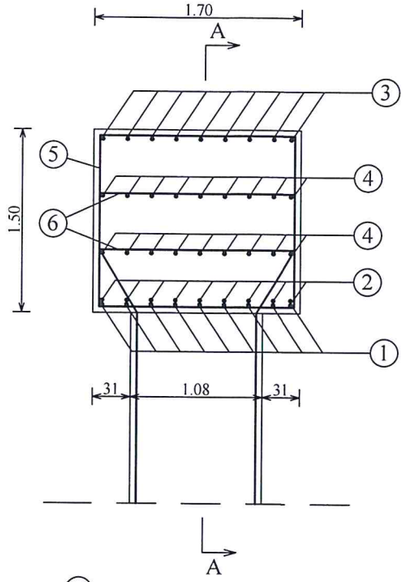

③ PC52 ϕ25/20 L=12.20m

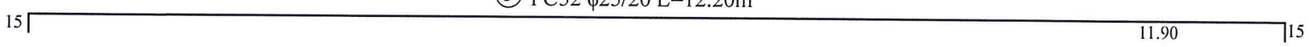

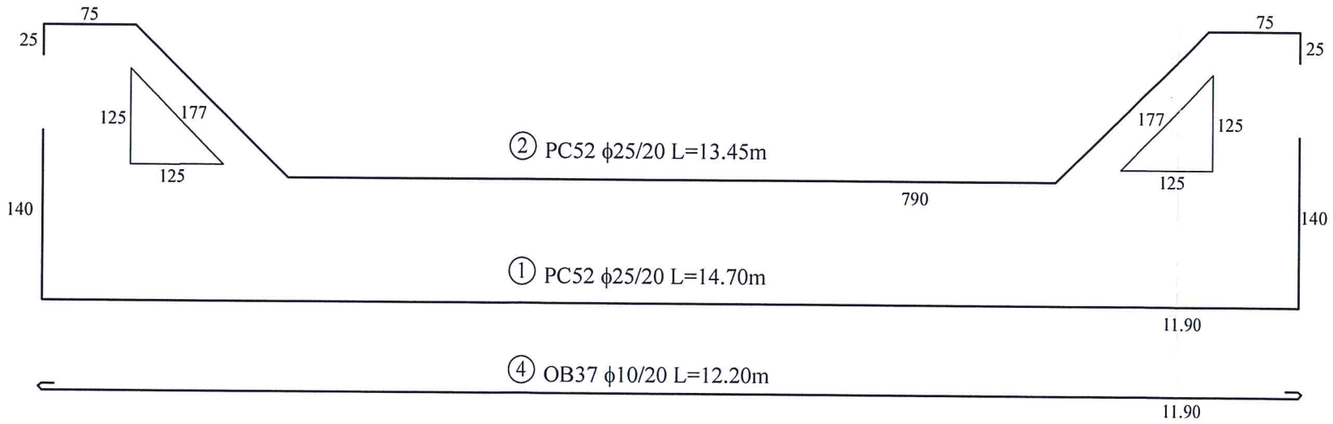

② PC52 ϕ25/20 L=13.45m

① PC52 ϕ25/20 L=14.70m

④ OB37 ϕ10/20 L=12.20m

⑤ OB37 ϕ20/20 L=6.70m

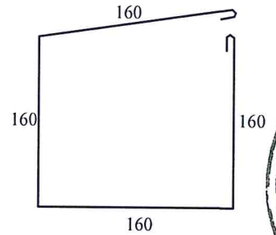

⑥ OB37 ϕ10/20 L=1.75m

EXTRAS DE ARMATURA PENTRU UN RADIER

Marca	Diam. [mm]	Nr. de bare	Lungime L [m]	Lungimi pe diametre		
				OB37		PC52
				Φ10	Φ20	Φ25
1	25	9	14.70			132.30
2	25	9	13.45			121.05
3	25	9	12.25			110.25
4	10	18	12.20	219.60		
5	20	61	6.70		408.70	
6	10	244	1.75	427.00		
Lungimi pe diametre				646.60	408.70	363.60
Masa pe metru (kg/m)				0.617	2.466	3.853
Masa pe diametre				398.95	1007.85	1400.95
Masa pe otel beton				1406.81		1400.95
Masa totala				2807.76		

Materiale
- *Beton C25/30*
- *a 5cm*
- *Clasa de expunere: XF1; XC4*
- *Clasa de gelivitate minim: G100*
- *Grad de impermeabilitate: $P10^{10}$*
- *Clasa de ciment: I 42.5(R)*
- *Raport A/C maxim 0.50 (42.5)*

TĂNĂSESCU I. ALEXANDRU ROMANIA MLPAT-DGL NR. 208 A4. B2. D2 INGINER VERIFICATOR PROIECTE

VERIFICATOR				
VERIFICATOR/EXPERT	NUME	SEMNATURA	CERINTA	REFERAT/ EXPERTIZA NR./ DATA

S.C. PROREDRUM S.R.L.
Nr. inreg. com. J18/532/1996 C.U.I. 8739344
Str. Oltenitei, Nr. 4B, Tg-Jiu, Tel. 0253/211553

Beneficiar: **C.N.A.D.N.R.**

PROIECT NR: 22/2014

SPECIFICATIE	NUME	SEMNATURA	SCARA
SEF PROIECT	Ing. Radulescu Ovidiu		1:50
PROIECTAT	Ing. Radulescu Ovidiu		DATA
DESENAT	Ing. Adrian Fîntînă		11/2014

Titlu proiect: Modernizare DN67B Scoarţa - Piteşti, km 0+000 - km 188+200
Pod peste Valea Rachita la Poiana Lacului, km 175+822

PLAN ARMARE RADIER COLOANE BENOTO

FAZA: P.Th.+D.E.

PLANSA NR: 9

PLAN ARMARE COLOANE BENOTO

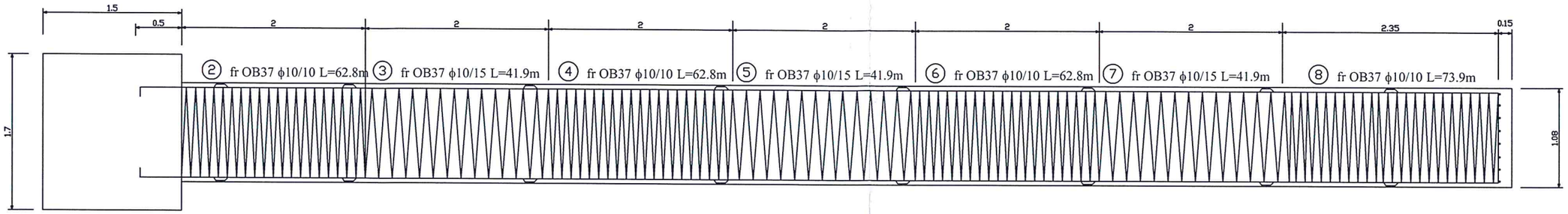

EXTRAS DE ARMATURA PENTRU 1 COLOANA BENOTO L=15m

Marca	Diam. [mm]	Nr. de bare	Lungime L [m]	Lungimi pe diametre		
				OB 37	OB 37	PC 52
				Φ10	Φ16	Φ25
1	25	36	8.70			313.20
2	10	1	62.80	62.80		
3	10	1	41.90	41.90		
4	10	1	62.80	62.80		
5	10	1	41.90	41.90		
6	10	1	62.80	62.80		
7	10	1	41.90	41.90		
8	10	1	73.90	73.90		
9	16	11	2.65		29.15	
10	10	32	0.30	9.60		
Lungimi pe diametre				397.60	29.15	313.20
Masa pe metru (km/m)				0.617	1.578	3.853
Masa pe diametre				245.32	46.00	1206.76
Masa pe otel beton				291.32		1206.76
Masa totala				1498.08		

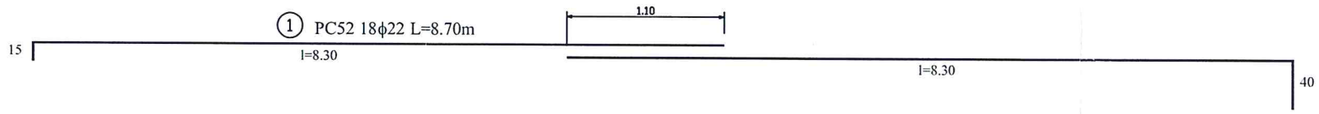

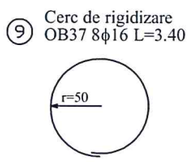

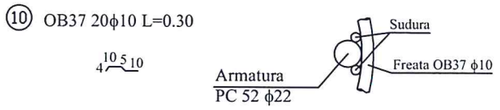

DETALIU SUDURA

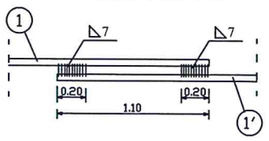

SECTIUNE A-A
Sc. 1:20

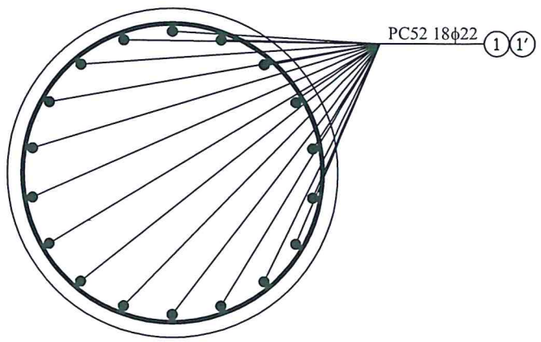

Beton C30/37
Otel PC52; OB37
- a=5cm
- Clasa de expunere: XC2
- Clasa de gelivitate minim: G150
- Grad de impermeabilitate: P12/10
- Clasa de ciment: I 42.5(R) sau 52.5 (R)
- Raport A/C maxim 0.75

TĂNĂSESCU I. ALEXANDRU * ROMANIA MLPAT-DCLP NR. 208 A4. B2. D2 INGINER VERIFICATOR PROIECTE *

S.C. PROREDRUM S.R.L. TÂRGU JIU

Verificator	Nume	Semnatura	Cerinta	Referat / Expertiza nr. /data	
S.C. PROREDRUM S.R.L. J 18/532/1996				Beneficiar: C.N.A.D.N.R.	Pr. Nr. 22/2014
Specificatie	Nume	Semnatura	Scara 1:200 1:100	Titlu proiect: Modernizare DN67B Scoarţa - Piteşti, km 0+000 - km 188+200	Faza P.Th.
Proiectat	Ing. Radulescu O.				
Verificat	Ing. Radulescu O.		Data: 11/2014	Pod peste Valea Rachita la Poiana Lacului, km 175+822 Plan armare 1 coloana betono L=15m	Pl. Nr. 10
Desenat	Ing. Fîntînă A.				

SECTIUNE A-A
sc. 1:20

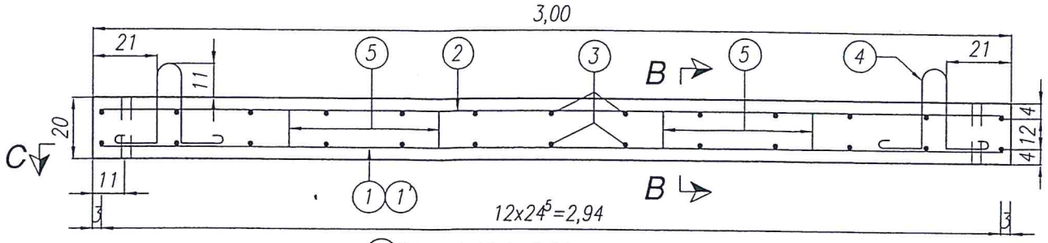

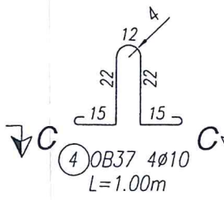

1 PC52 6ø12 L=2.95m — 2.94

1' PC52 5ø12 L=1.95m — 1.95

2 OB37 6ø8 L=2.95m — 2.94

SECTIUNE B-B
sc. 1:20

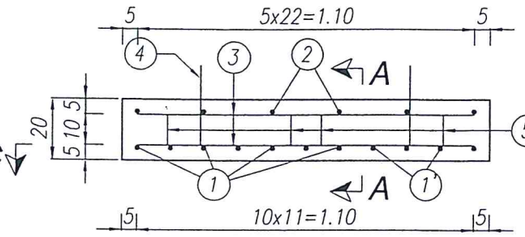

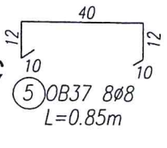

3 OB37 2x13ø8 L=1.15m — 1.14

SECTIUNE C-C
sc. 1:20

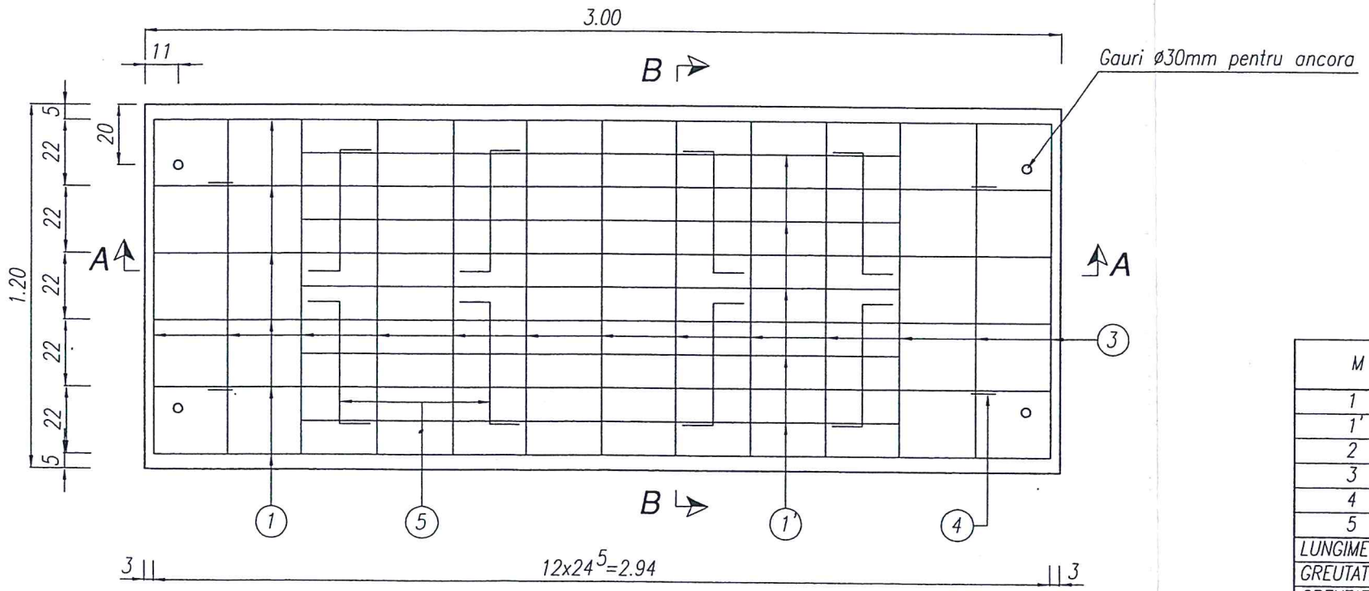

Beton	:C20/25 T3 I42,5/0-31
Armatura	:OB37; PC52

EXTRAS DE ARMATURA PENTRU O PLACA DE RACORDARE

M	ø	n	L	PC52	OB37	
				ø12	ø10	ø8
1	12	6	2.95	17.70		
1'	12	5	1.95	9.75		
2	8	6	2.95			17.70
3	8	26	1.15			29.90
4	10	4	1.00		4.00	
5	8	8	0.85			6.80
LUNGIME (m)				27.45	4.00	54.40
GREUTATE PE METRU (kg/m)				0.888	0.617	0.395
GREUTATE TOTALA (kg)				24.40	2.50	21.50
TOTAL (kg)				24.50	24.00	
PENTRU TOT PODUL (2x6buc) (Kg)				294.0	288.00	

N O T A :

1. Prezenta plansa cuprinde detalii de armare pentru placile de racordare PC52 monolite, normale cu lungimea Lp=3.00m.
2. Placile se executa din beton C20/25 armat cu PC52 si OB37
   Armarea cu otel de alta calitate se poate adopta cu conditia asigurarii secciunii echivalente de armatura si aprobarea proiectantului.
3. Masuratoarea armaturii este intocmita pentru o placa monolita.
   Placile se executa pe intreaga latime a partii carosabile.
4. Grosimea stratului de acoperire cu beton a armaturilor va fi de 5 cm.

TĂNĂSESCU I. ALEXANDRU — ROMANIA MINISTERUL ... — NR. 208 — A4, B2, D2 — INGINER VERIFICATOR PROIECTE

PROREDRUM S.R.L. TARGU JIU

Verificator	Nume	Semnatura	Cerinta	Referat / Expertiza nr. /data	
S.C. PROREDRUM S.R.L. J 18/532/1996				Beneficiar: C.N.A.D.N.R.	Pr. Nr. 22/2014
Specificatie	Nume	Semnatura	Scara 1:20	Titlu proiect: Modernizare DN67B Scoarţa - Piteşti, km 0+000 - km 188+200	Faza P.Th. +D.E.
Proiectat	Ing. Rădulescu O.				
Verificat	Ing. Rădulescu O.		Data: 11/2014	Pod peste Valea Rachita la Poiana Lacului, km 175+822 Plan cofraj si armare placi de racordare	Pl. Nr. 11
Desenat	Ing. Fîntînă A.				

SECTIUNE A-A

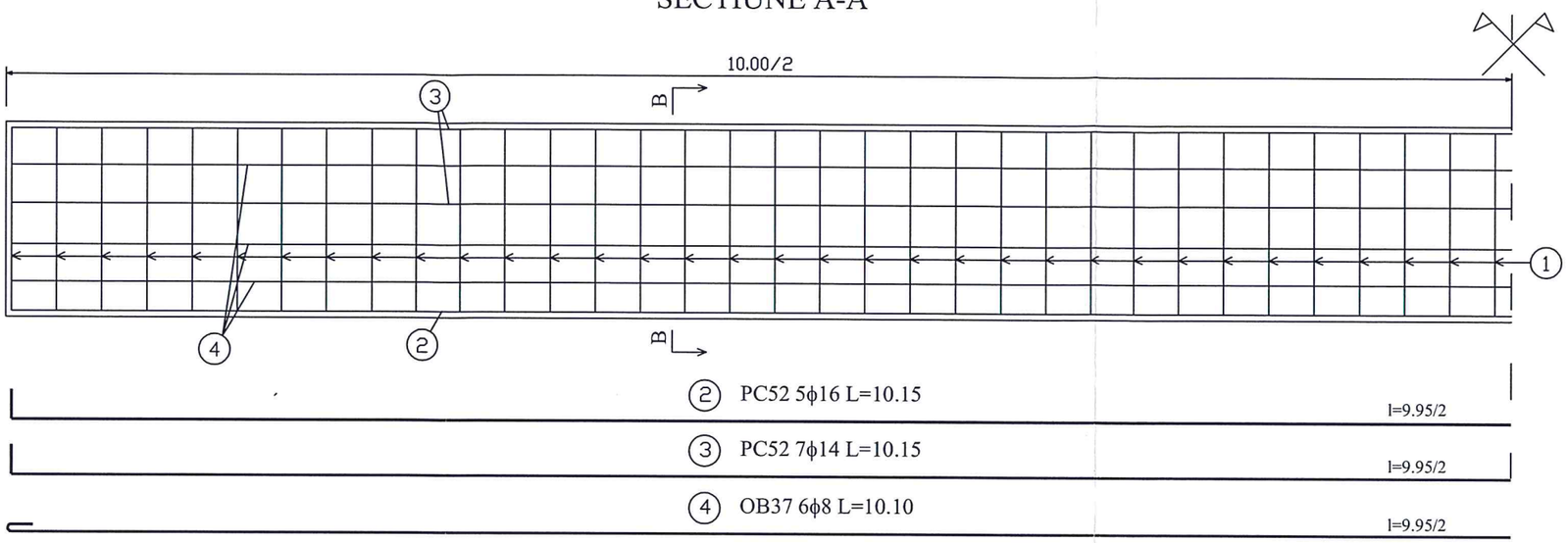

SECTIUNE B-B

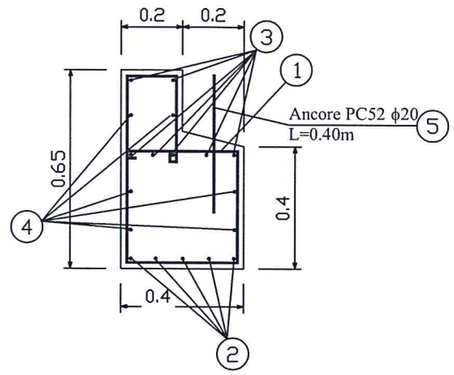

① OB37 ϕ8/15 L=2.25

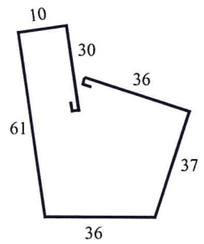

EXTRAS DE ARMATURA PENTRU GRINDA REZEMARE PLACI RACORDARE

Marca	Diam. [mm]	Nr. de bare	Lungime L [m]	Lungimi pe diametre			
				OB 37	PC 52		
				Φ8	Φ14	Φ16	Φ20
1	8	67	2.25	150.75	-		-
2	16	5	10.15	-	-	50.75	-
3	14	7	10.15	-	71.05	-	-
4	8	6	10.10	60.60	-		-
5	20	2	0.40	-	-	-	4.8
Lungimi pe diametre				211.35	71.05	50.75	4.8
Masa pe metru (km/m)				0.395	1.208	1.578	2.47
Masa pe diametre				83.48	85.83	80.08	11.856
Masa pe otel beton				83.48	177.77		
Masa totala				261.25			

Otel PC52
OB37
Beton C20/25 T3 I42.5/0-31
- Clasa de expunere XF4; XC1
- Clasa de gelivitate minim: G150
- Grad de impermeabilitate: P1210
- Clasa de ciment: I 42.5(R) sau 52.5
- Raport A/C maxim 0.40 (42.5); 0.45 (52.5)

Verificator	Nume	Semnatura	Cerinta	Referat / Expertiza nr. /data	
S.C. PROREDRUM S.R.L. J 18/532/1996				Beneficiar: C.N.A.D.N.R.	Pr. Nr. 22/2014
Specificatie	Nume	Semnatura	Scara 1:20	Titlu proiect: Modernizare DN67B Scoarţa - Piteşti, km 0+000 - km 188+200	Faza P.Th. +D.E.
Proiectat	Ing. Rădulescu O.				
Verificat	Ing. Rădulescu O.		Data: 11/2014	Pod peste Valea Rachita la Poiana Lacului, km 175+822 Armare grinda rezemare placi de racordare	Pl. Nr. 12
Desenat	Ing. Fîntînă A.				

DETALIU AMENAJARE SFERTURI DE CON

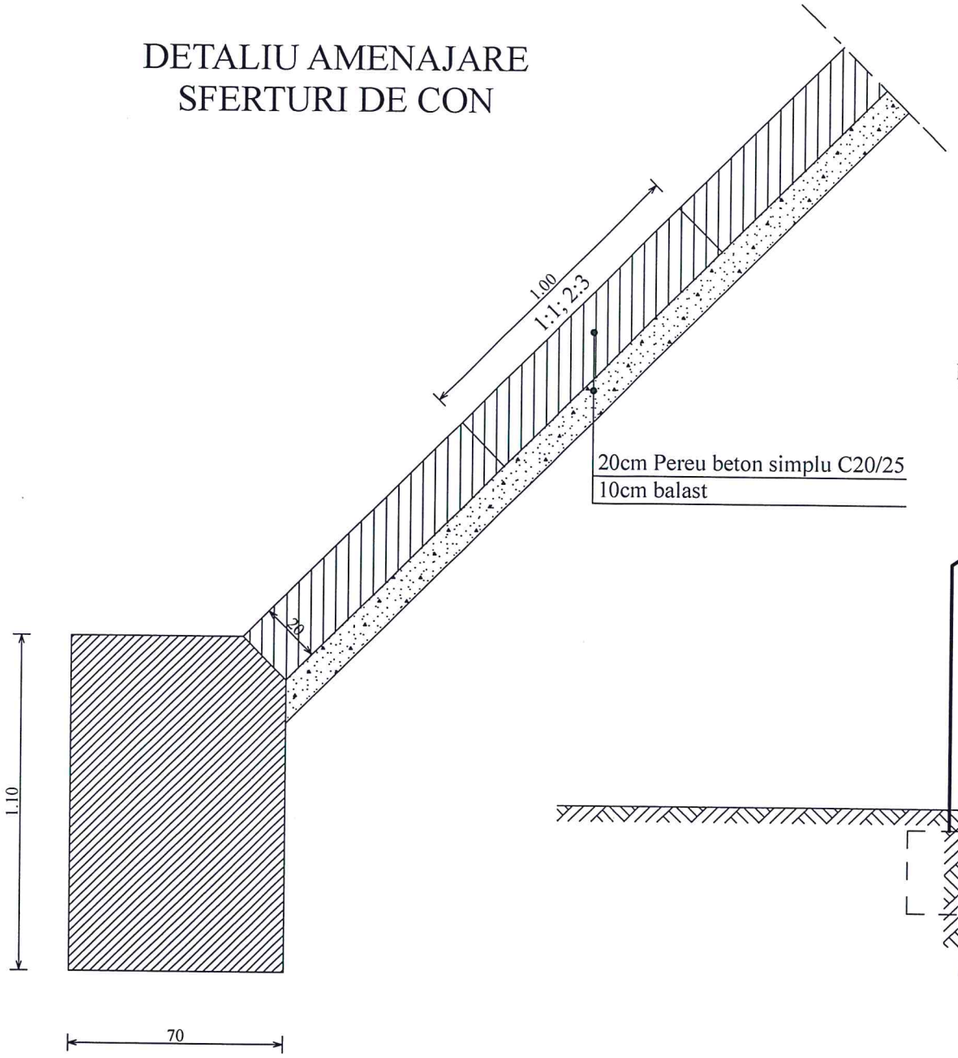

DETALIU AMENAJARE SCARI PE TALUZ

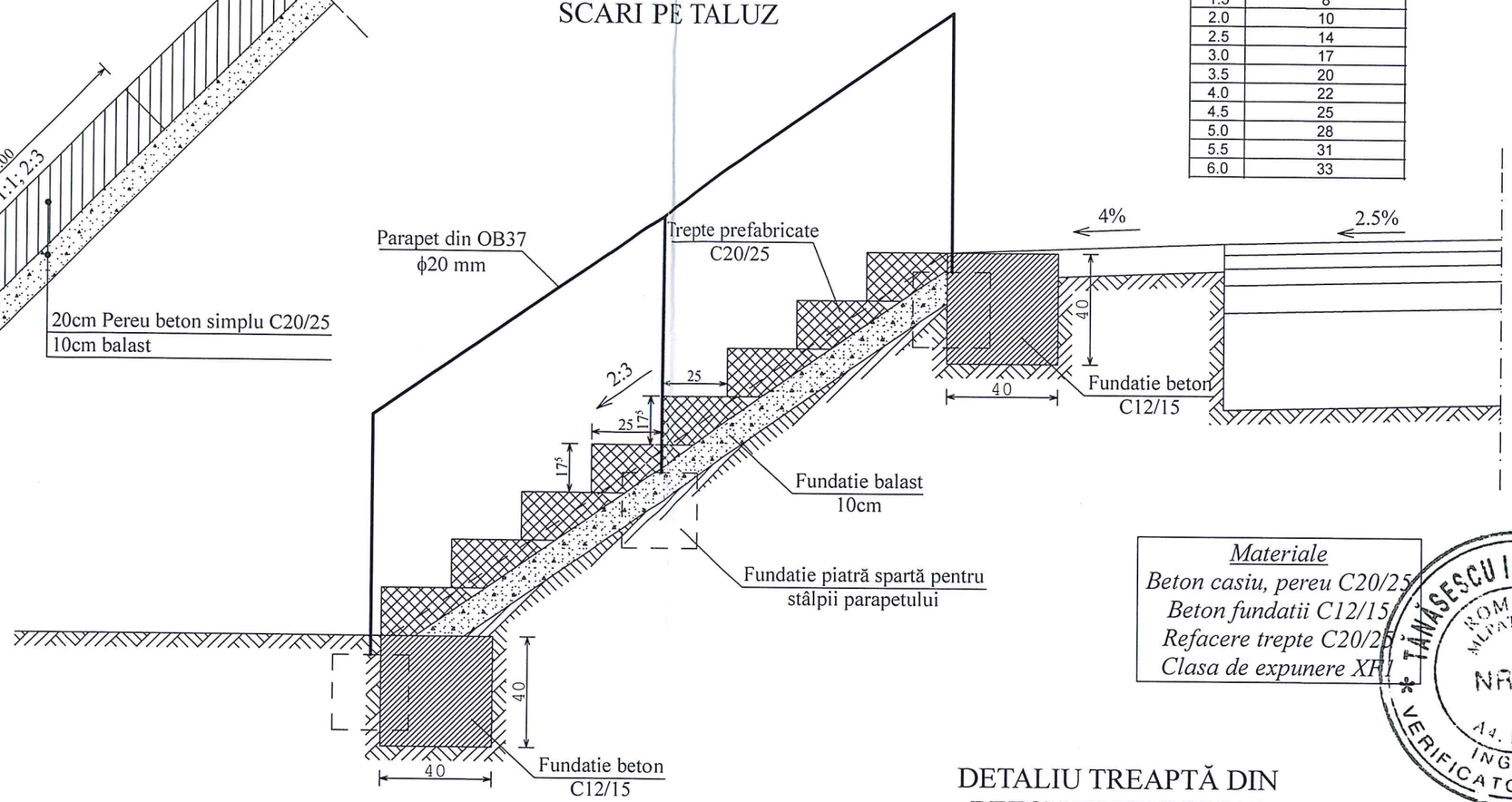

NUMAR DE TREPTE

Ho (m)	Numar de trepte (buc)
1.0	5
1.5	8
2.0	10
2.5	14
3.0	17
3.5	20
4.0	22
4.5	25
5.0	28
5.5	31
6.0	33

Materiale
Beton casiu, pereu C20/25
Beton fundatii C12/15
Refacere trepte C20/25
Clasa de expunere XF1

TĂNĂSESCU I. ALEXANDRU
ROMANIA MLPAT-DCLP
NR. 208
A4. B2. D2
INGINER VERIFICATOR PROIECTE

DETALIU AMENAJARE CASIURI

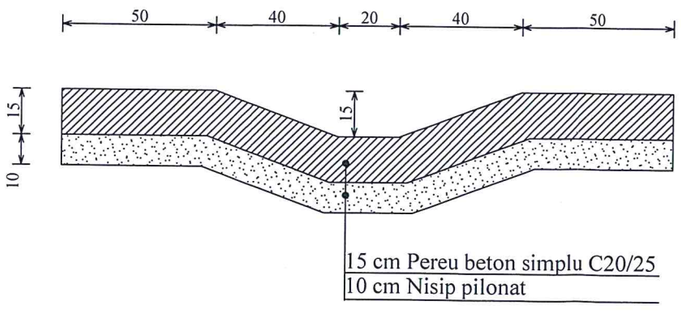

L=4x5.5m
L_{total}=22m

DETALIU TREAPTĂ DIN BETON PREFABRICAT

Sc. 1:10

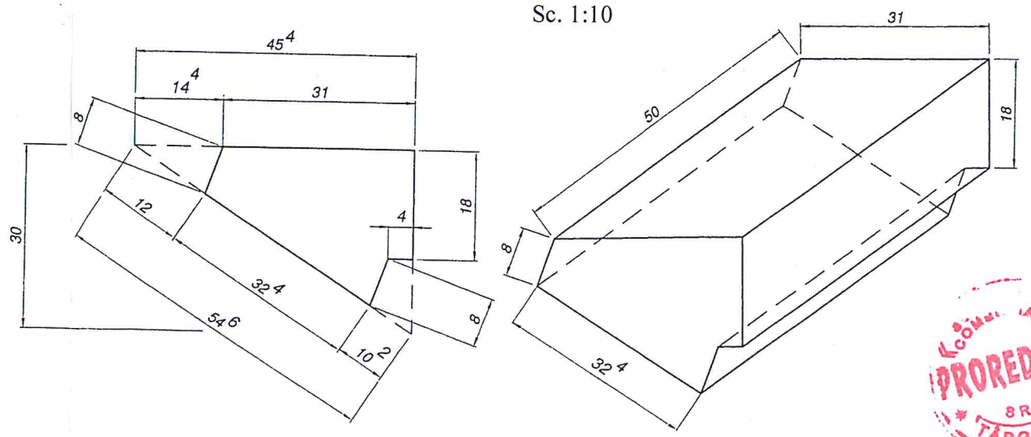

PRORED RUM SRL TÂRGU JIU

VERIFICATOR				
VERIFICATOR/EXPERT	NUME	SEMNATURA	CERINTA	REFERAT/ EXPERTIZA NR./ DATA
S.C. PROREDRUM S.R.L. Nr. inreg. com. J18/532/1996 C.U.I. 8739344 Str. Oltenitei, Nr. 4B, Tg-Jiu, Tel. 0253/211553				Beneficiar: C.N.A.D.N.R. — Proiect Nr: 22/2014
SPECIFICATIE	NUME	SEMNATURA	SCARA 1:20	Titlu proiect: Modernizare DN67B Scoarţa - Piteşti, km 0+000 - km 188+200 Pod peste Valea Rachita la Poiana Lacului, km 175+822 — Faza: P.Th.+D.E.
PROIECTAT	Ing. Radulescu Ovidiu			
VERIFICAT	Ing. Radulescu Ovidiu		DATA 11/2014	DETALIU AMENAJARE SFERTURI DE CON, CASIURI, TREPTE PE TALUZ — Plansa Nr: 13
DESENAT	Ing. Fîntînă Adrian			

DETALIU AMENAJARE ALBIE

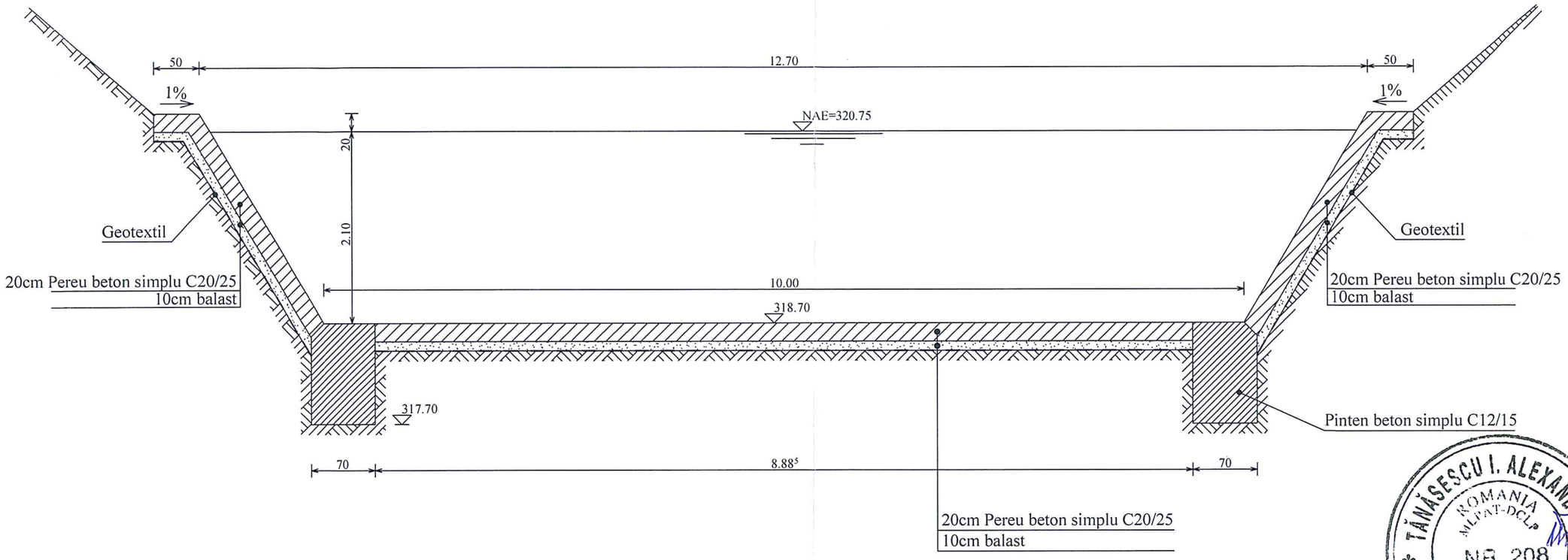

Materiale
Beton pereu C20/25
Beton fundatii C12/15
Clasa de expunere XF1

VERIFICATOR				
VERIFICATOR/EXPERT	NUME	SEMNATURA	CERINTA	REFERAT/ EXPERTIZA NR./ DATA

S.C. PROREDRUM S.R.L. Nr. inreg. com. J18/532/1996 C.U.I. 8739344 Str. Oltenitei, Nr. 4B, Tg-Jiu, Tel. 0253/211553				Beneficiar: **C.N.A.D.N.R.**	PROIECT NR: 22/2014
SPECIFICATIE	NUME	SEMNATURA	SCARA **1:50**	Titlu proiect: Modernizare DN67B Scoarţa - Piteşti, km 0+000 - km 188+200 Pod peste Valea Rachita la Poiana Lacului, km 175+822	FAZA: P.Th.+D.E.
PROIECTAT	Ing. Radulescu Ovidiu		DATA **10/2014**	**DETALIU AMENAJARE ALBIE**	PLANSA NR: 14
VERIFICAT	Ing. Radulescu Ovidiu				
DESENAT	Ing. Fîntînă Adrian				

SFERT DE CON

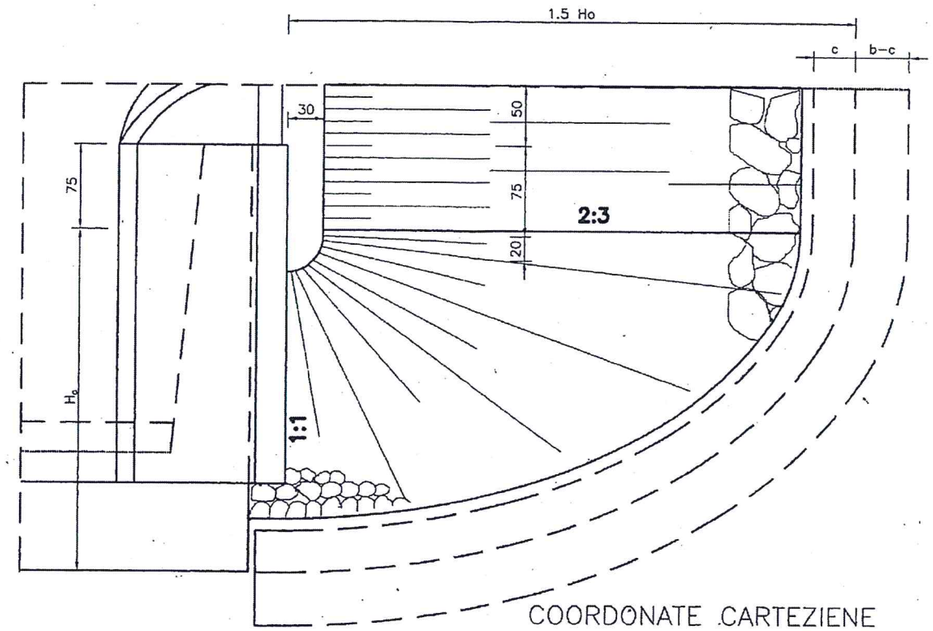

PLAN TRASARE SFERT DE CON

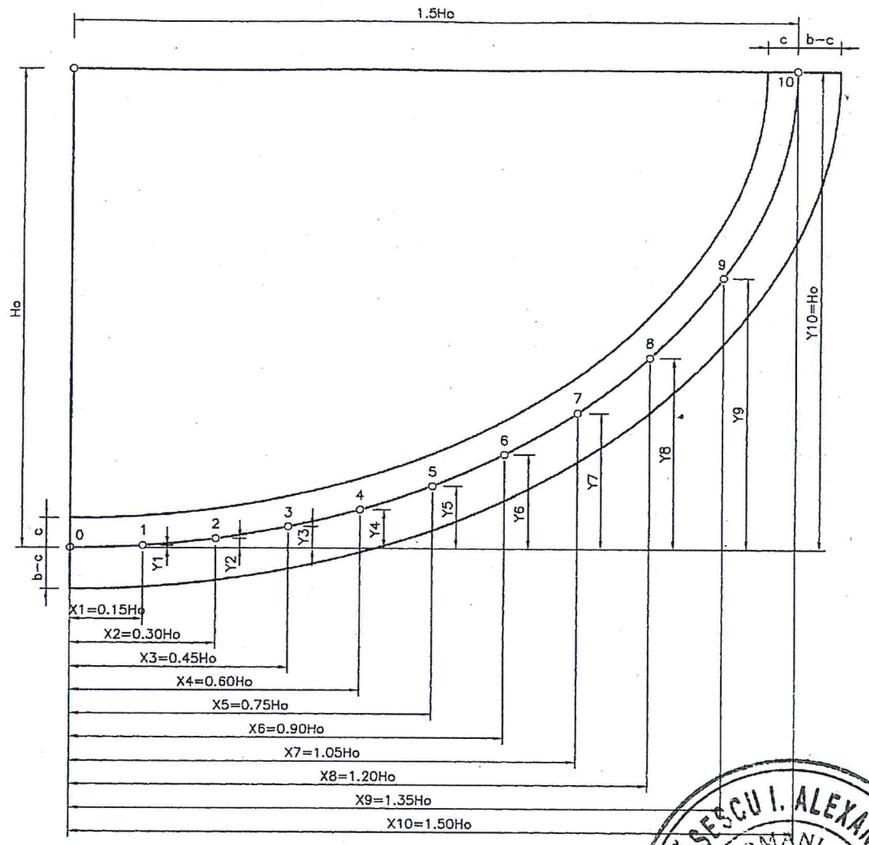

COORDONATE CARTEZIENE PENTRU TRASAREA FUNDATIILOR

H0	1.00m	
Pct.	Xi	Yi
1	0.15	0.01
2	0.30	0.02
3	0.45	0.05
4	0.60	0.08
5	0.75	0.13
6	0.90	0.20
7	1.05	0.29
8	1.20	0.40
9	1.35	0.56
10	1.50	1.00

PERIMETRE, SUPRAFETE SI VOLUME

Ho (m)	TALUZE 1:1 si 2:3				OBS.
	1.5Ho (m)	P (m)	S (m^2)	V (m^3)	
1.00	1.50	1.96	4.41	2.452	
3.00	4.50	5.89	15.89	10.596	
3.50	5.25	6.87	21.64	16.827	
4.00	6.00	7.85	28.27	25.199	
4.50	6.75	8.83	35.34	35.765	
5.00	7.50	9.81	44.17	49.061	
5.50	8.25	10.79	53.45	65.301	
6.00	9.00	11.78	63.67	84.779	

TĂNĂSESCU I. ALEXANDRU
ROMANIA
MLPAT-DCLP
NR. 208
Aj. B2. D2
INGINER
VERIFICATOR PROIECTE

S.C. PROREDRUM S.R.L.
TARGU JIU

VERIFICATOR				
VERIFICATOR/EXPERT	NUME	SEMNATURA	CERINTA	REFERAT/ EXPERTIZA NR./ DATA
S.C. PROREDRUM S.R.L. Nr. inreg. com. J18/532/1996 C.U.I. 8739344 Str. Oltenitei, Nr. 4B, Tg-Jiu, Tel. 0253/211553				Beneficiar: C.N.A.D.N.R. — PROIECT NR: 22/2014
SPECIFICATIE	NUME	SEMNATURA	SCARA 1:50	Titlu proiect: Modernizare DN67B Scoarţa - Piteşti, km 0+000 - km 188+200 Pod peste Valea Rachita la Poiana Lacului, km 175+822 — FAZA: P.Th.+D.E.
PROIECTAT	Ing. Radulescu Ovidiu			
VERIFICAT	Ing. Radulescu Ovidiu		DATA 11/2014	RACORDARI CU TERASAMENTELE DETALII-TRASARE SFERT DE CON — PLANSA NR: 15
DESENAT	Ing. Fîntînă Adrian			

PLAN COFRAJ SI ARMARE PLACA DE SUPRABETONARE

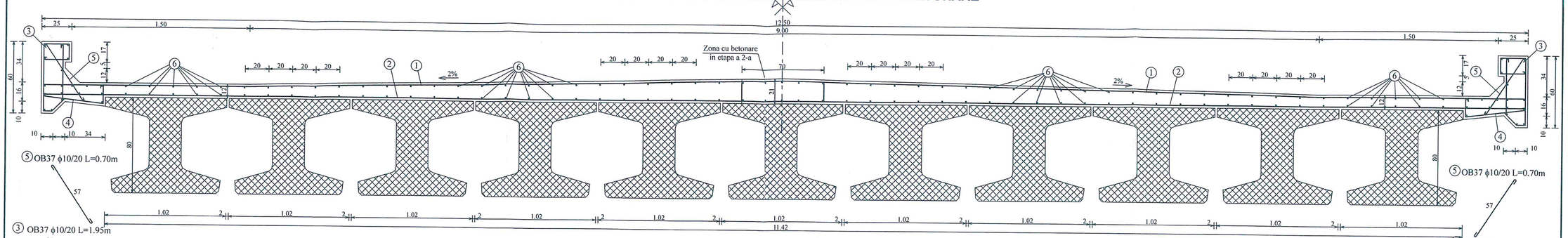

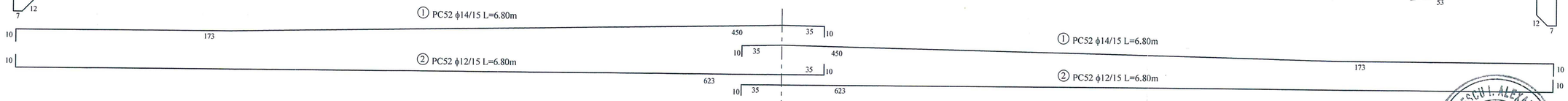

SECTIUNE LONGITUDINALA
Sc 1:20

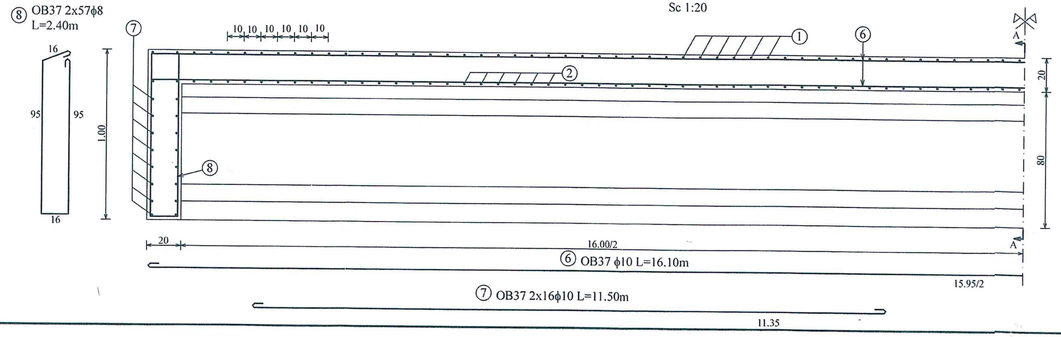

EXTRAS DE ARMATURA

Marca	Diam. [mm]	Nr. de bare	Lungime L [m]	Lungimi pe diametre			
				OB37		PC52	
				Φ8	Φ10	Φ12	Φ14
1	14	214	6.80				1455.20
2	12	214	6.80			1455.20	
3	10	162	1.95		315.90		
4	10	162	0.85		137.70		
5	10	162	0.70		113.40		
6	10	154	16.10		2479.40		
7	10	32	11.50		368.00		
8	8	114	2.40	273.60			
Lungimi pe diametre				273.60	3414.40	1455.20	1455.20
Masa pe metru (kg/m)				0.398	0.617	0.888	1.208
Masa pe diametre				108.8928	2106.685	1292.22	1757.88
Masa pe otel beton				2215.5776		3050.10	
Masa totala				5265.68			

Otel PC52
OB37
Beton C25/30 T3 I42.5/0-31
Clasa de expunere XF4

TAMASESCU I. ALEXANDRU
ROMANIA
MEHEDINTI
NR. 208
A.I. 82. D2
INGINER
VERIFICATOR PROIECTE

PROREDRUM

VERIFICATOR				
VERIFICATOR/EXPERT	NUME	SEMNATURA	CERINTA	REFERAT/ EXPERTIZA NR./ DATA

S.C. PROREDRUM S.R.L.
Nr. inreg. com. J18/532/1996 C.U.I. 8759344
Str. Oltenitei, Nr. 4B, Tg-Jiu, Tel. 0253/211553

Beneficiar: **C.N.A.D.N.R.**

Proiect Nr. 22/2014

SPECIFICATIE	NUME	SEMNATURA	Scara 1:20
Sef proiect	Ing. Radulescu Ovidiu		
Proiectat	Ing. Radulescu Ovidiu		Data 11/2014
Desenat	Ing. Fîntînă Adrian		

Titlu proiect: Modernizare DN67B Scoarta - Pitesti, km 0+000 - km 188+200
Pod peste Valea Rachita la Poiana Lacului, km 175+822

PLAN COFRAJ SI ARMARE PLACA DE SUPRABETONARE

Faza: P.Th.+D.E.

Plansa Nr. 5

ELEVATIE

Sc. 1:200

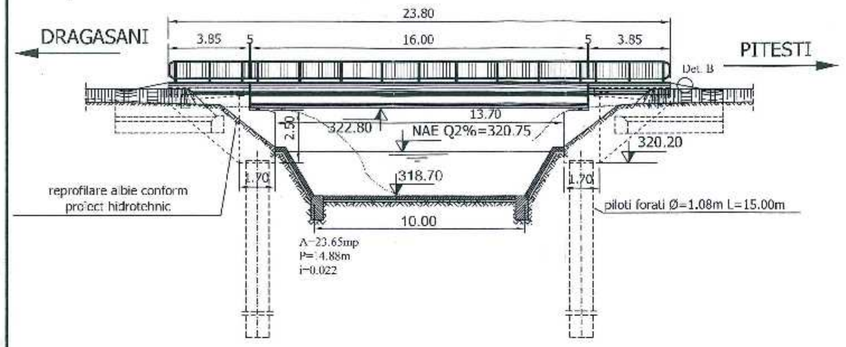

VEDERE PLANA

Sc. 1:200

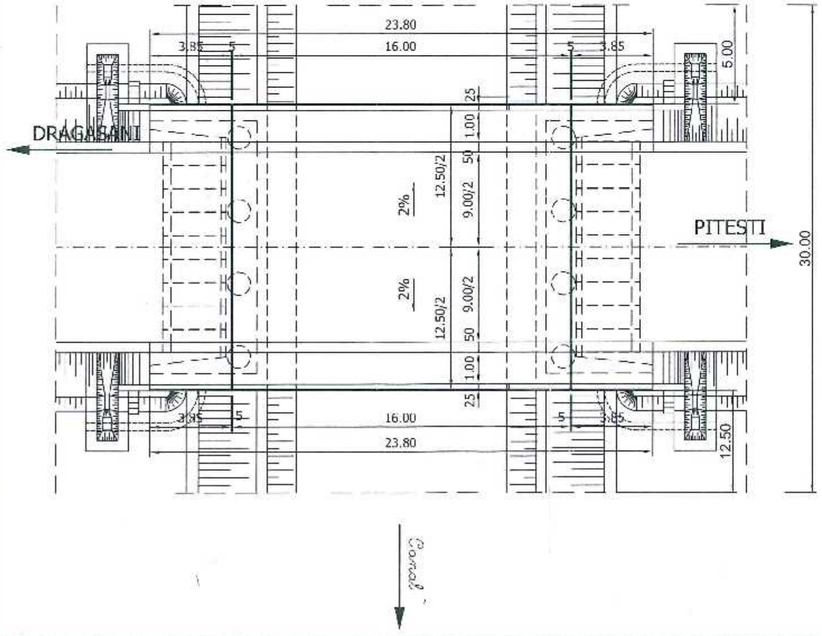

SECTIUNE TRANSVERSALA

Sc. 1:100

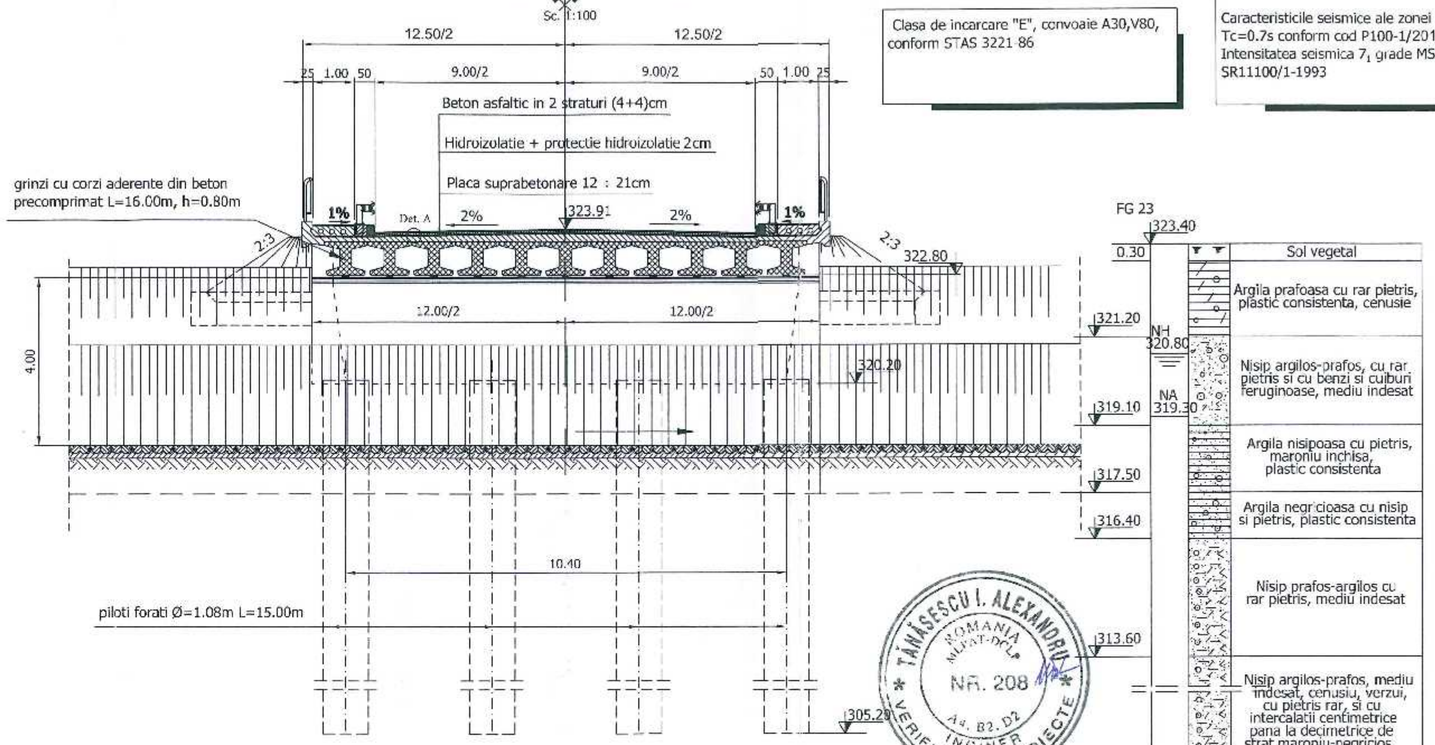

Clasa de incarcare "E", convoaie A30,V80, conform STAS 3221-86

Caracteristicile seismice ale zonei : a_g=0.25g, Tc=0.7s conform cod P100-1/2013 Intensitatea seismica 7_1 grade MSK conform SR11100/1-1993

FG 23

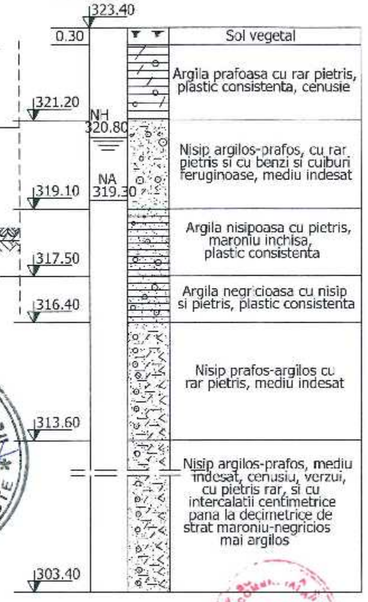

DETALIU B

Sc. 1:20

4 cm beton asfaltic BA16
6 cm binder de criblura BAD23
6 cm mixture densa AB2
15 cm piatra sparta
30 cm balast

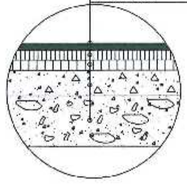

DETALIU A

Sc. 1:5

2x4 cm - asfalt turnat dur sau BAP8
2 cm strat de protectie hidroizolatie-mortar asfaltic
1 cm hidroizolatie
2 cm beton de egalizare - mortar M100
12 cm Placa de suprabetonare propusa

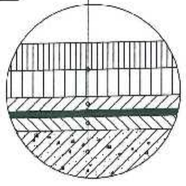

TANASESCU I. ALEXANDRU ROMANIA MUNT.-DEȘ. NR. 208 Ad. B2, D2 INGINER VERIFICATOR PROIECTE

PROREDRUM SRL TIMIȘOARA

Verificator	Nume	Semnatura	Cerinta	Referat / Expertiza nr. /data	
S.C. PROREDRUM S.R.L. J 18/532/1996				Beneficiar: C.N.A.D.N.R.	Pr. Nr. 22/2014
Specificatie	Nume	Semnatura	Scara 1:200 1:100	Titlu proiect: Modernizare DN67B Scoarța - Pitești, km 0+000 - km 188+200	Faza P.Th. +D.E.
Sef proiect	Ing. Radulescu O.				
Proiectat	Ing. Radulescu O.		Data: 11/2014	Pod peste Valea Rachita la Poiana Lacului, km 175+822 - Dispozitie generala	Pl. Nr. 3
Desenat	Ing. Fintină A.				

VEDERE DIN FATA A-A
Sc. 1:50

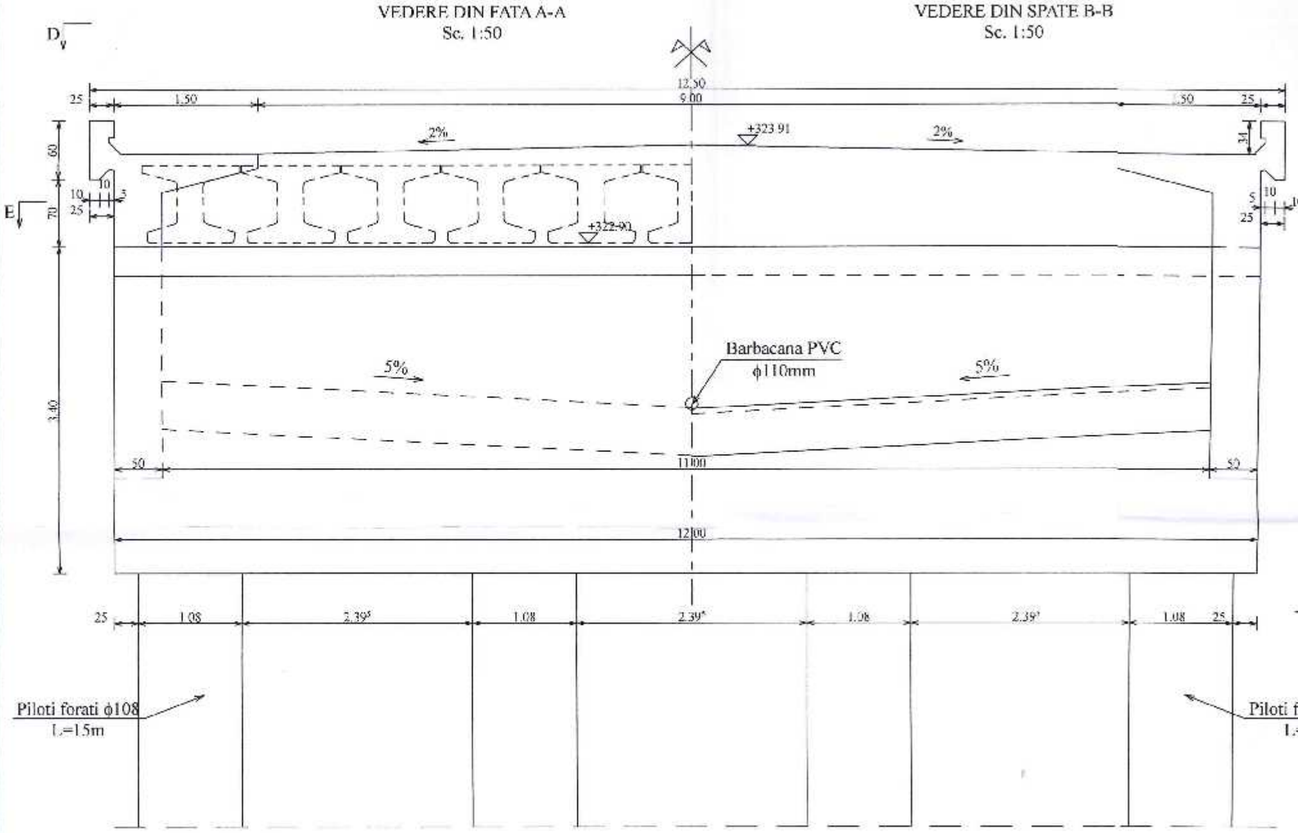

VEDERE DIN SPATE B-B
Sc. 1:50

VEDERE LATERALA C-C
Sc. 1:50

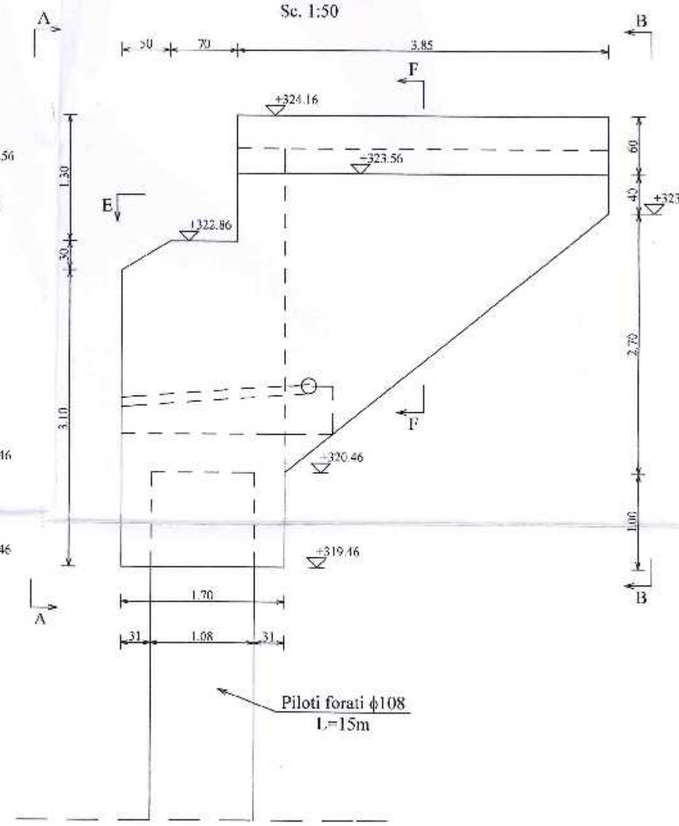

SECTIUNE F-F
Sc. 1:50

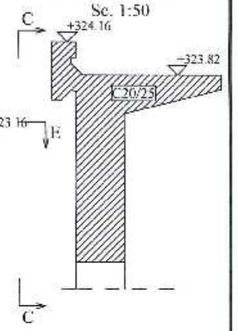

VEDERE IN PLAN D-D
Sc. 1:50

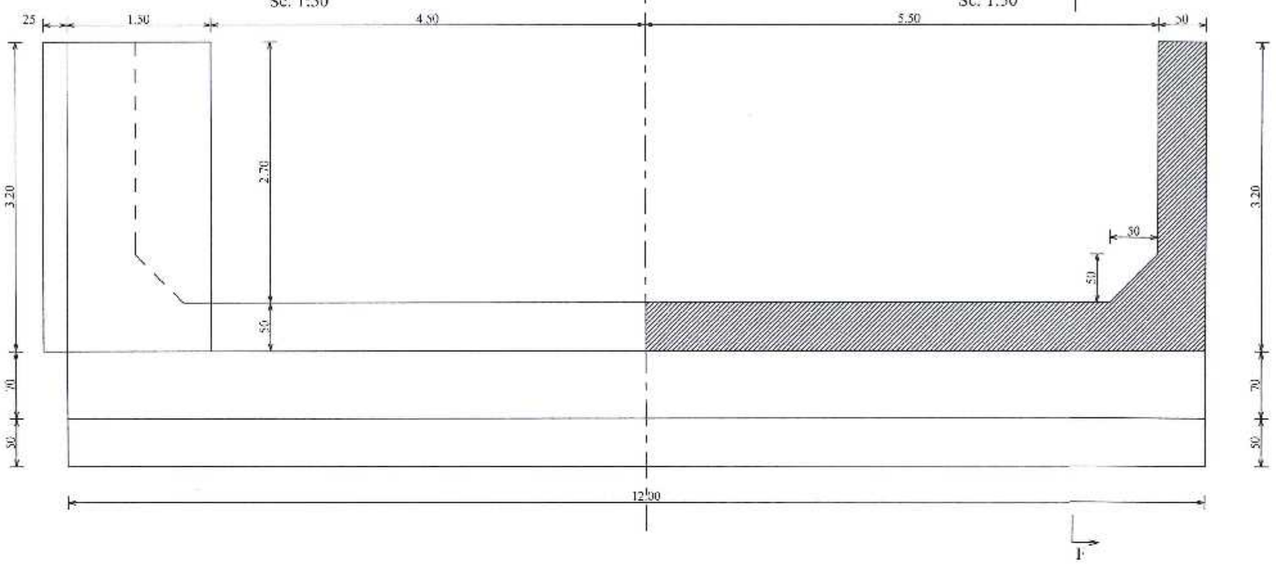

SECTIUNE E-E
Sc. 1:50

SECTIUNE F-F
Sc. 1:50

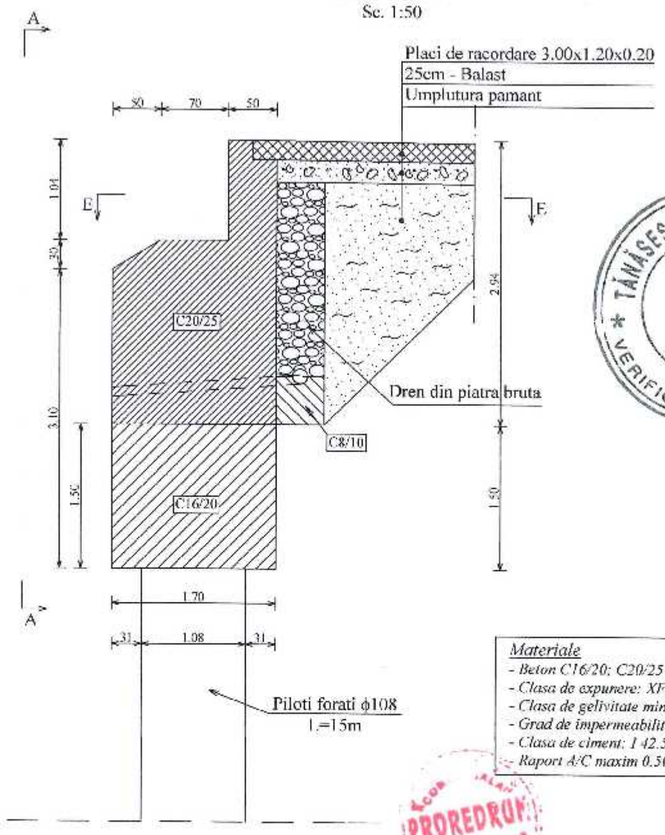

Materiale
- *Beton C16/20; C20/25*
- *Clasa de expunere: XF1; XC4*
- *Clasa de gelivitate minim: G100*
- *Grad de impermeabilitate: P10[0]*
- *Clasa de ciment: I 42.5(R)*
- *Raport A/C maxim 0.50 (42.5)*

VERIFICATOR				
VERIFICATOR/EXPERT	NUME	SEMNATURA	CERINTA	REFERATI EXPERTIZA NR./ DATA
S.C. PROREDRUM S.R.L. Nr. inreg. com. J18/532/1996 C.U.I. 8739344 Str. Oltenitei, Nr. 4B, Tg-Jiu, Tel. 0253/211553				Beneficiar: C.N.A.D.N.R. — Proiect Nr: 22/2014
SPECIFICATIE	NUME	SEMNATURA	SCARA 1:50	Titlu proiect: Modernizare DN67B Scoarta - Petesti, km 0+000 - km 188+200 Pod peste Valea Rachita la Poiana Lacului, km: 175+822 — Faza: P.Th.+D.E.
Sef proiect	Ing. Radulescu Ovidiu			
Proiectat	Ing. Radulescu Ovidiu		Data 11/2014	PLAN COFRAJ CULEI — Plansa Nr: 7
Desenat	Ing. Adrian Fintînă			

TĂMĂSESCU I. ALEXANDRU ROMANIA MEDIAT DOC. NR. 208 Ad. 82.02 INGINER VERIFICATOR PROIECTE

SC PROREDRUM SRL TARGU JIU